EURO ENGINEERING

проектирование и строительство

Ваше развитие – наша работа

Москва 2022

ООО «Евро Инжиниринг» - компания, объединяющая профессионалов, стремящихся предложить своим клиентам наиболее современные технологические и проектные решения в области **проектирования** гражданских и промышленных объектов (предприятий горно-обогатительной отрасли, объектов их инфраструктуры).

Также отличительной чертой нашей компании также является возможность выполнения комплексных работ по **монтажу и обслуживанию** инженерных систем любой сложности.

В нашем коллективе задействованы профессиональные специалисты, имеющие богатый опыт работы в компаниях международного класса, таких как: «Bateman Engineering»; «Hatch»; «InterTech»; «Коралайна Инжиниринг»; ООО «Экспохолод».

Сфера деятельности

- Выполнение технико-экономических обоснований (ТЭО);
- Обоснований инвестиций в строительство (ОИС);
- Разработка основных технических решений по проектам (ОТР);
- Разработка проектной документации (ПД);
- Разработка рабочей документации (РД);
- Поставка оборудования;
- Строительно-монтажные работы;
- Шеф-монтаж;
- Авторский надзор за строительством гражданских и промышленных объектов
- Разработка технологии обогащения минерального сырья
- Обслуживание инженерных систем

Для гражданских объектов:

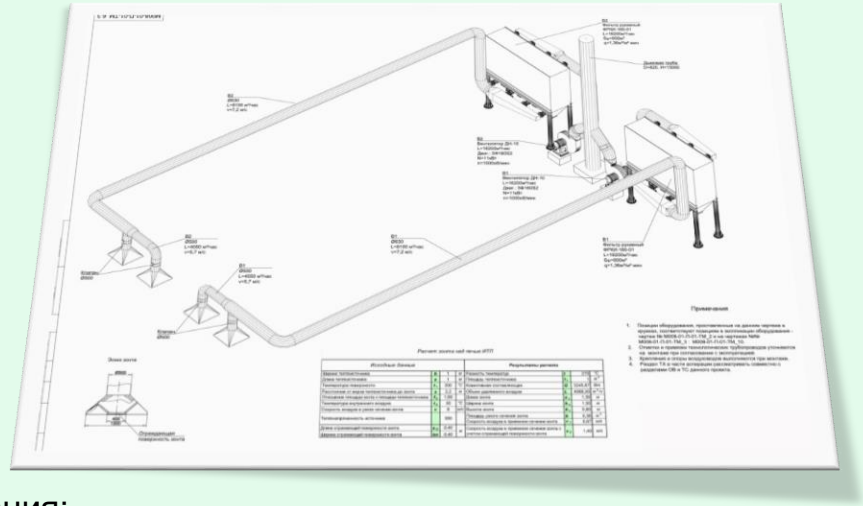

- Разработка проектной и рабочей документации в соответствии с действующим законодательством и согласование в соответствующих государственных органах;
- Выбор оптимальной комплектации инженерного оборудования и материалов;
- Поставка строительных материалов и оборудования инженерных систем;
- Общестроительные и отделочные работы;
- Монтаж всей номенклатуры инженерного оборудования;
- Гарантийное обслуживание инженерного оборудования;
- Эксплуатационное обслуживание инженерного оборудования;
- Проектирование, поставка и монтаж систем электроснабжения (распределительные подстанции, линии электропередач, распределение систем электроснабжения по участкам в составе объекта);
- Проектирование поставка и монтаж систем автоматической пожарной сигнализации.

Для промышленных объектов:

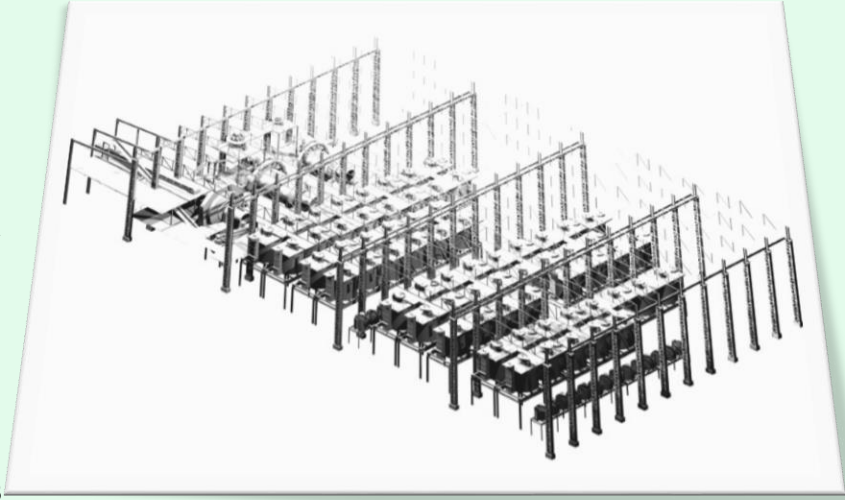

- Разработка ТЭО кондиций и защита запасов в ГКЗ;
- Все стадии ТЭО в международном формате (PFS, BFS, etc);
- Научно-исследовательские работы и разработка технологий переработки руды;
- Проектные работы, разработка проектной документации в соответствии с действующим законодательством и согласование в соответствующих государственных органах;
- Разработка рабочей документации для выполнения строительно-монтажных работ;
- Разработка документации (ЕСКД) для изготовления нестандартного оборудования;
- Оптимизация технологического процесса, выявление и ликвидация «узких мест» технологии;
- Выбор оптимальной комплектации технологического оборудования;
- Проведение и/или сопровождение работ по генеральному опробованию;
- Выбор оптимальной комплектации технологического оборудования;

Для промышленных объектов

(сотрудничество с ООО ЛУКОЙЛ-Экоэнерго):

- Разработка предварительного технико-экономического обоснования проекта строительства оффшорной ВЭС в районе Апшеронского полуострова;
- Разработка проектной и рабочей документации по модернизации электротехнического оборудования в рамках реализации инвестиционного проекта "Модернизация Малой КпГЭС с внедрением АСУ ТП и MES»;
- Разработка технико-экономического обоснования и основных технических решений фундаментов ВЭС в рамках реализации инвестиционного проекта "Строительство ВЭС в Ростовской области».

ЛУКОЙЛ

ООО «ЛУКОЙЛ-Экоэнерго»

Электроснабжение:

- Проектирование инженерных систем
- Проектирование электросетевых объектов напряж до 220 кВ
- Проектирование ЛЭП до 110 кВ
- Проектирование кабельных линий до 220 кВ
- Проектирование слаботочных систем
- Проектирование систем освещения
- Проектирование строительной части энергетических объектов
- Поставка технологического оборудования и инженерных систем; Проектирование электроснабжения 0,4 - 220 кВ
- Проектирование наружных сетей электроснабжения
- Проектирование распределительных подстанций
- Проектирование шкафов управления оборудованием

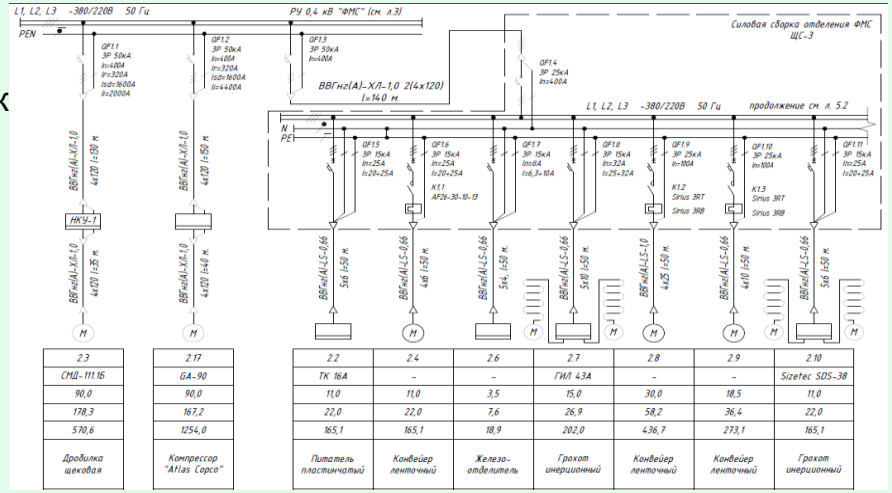

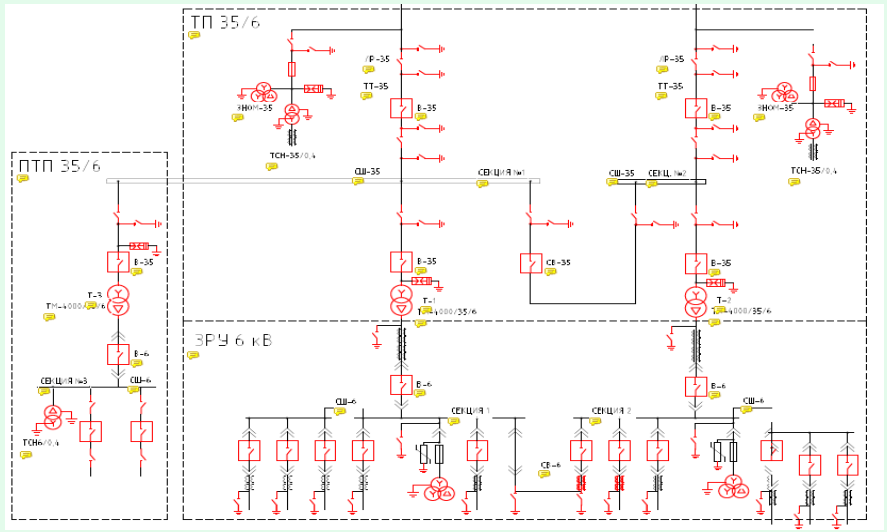

Реализованные объекты
(проектирование промышленных объектов):

- Выполнение рабочей документации по проекту «Обдув печи на стекольном заводе», с. Иудино (Моск. обл.).
- Выполнение рабочей документации по проекту «Вентиляция медеплавильного цеха ЗАО «Мостал-Инвест», г. Вязьма.
- Выполнение рабочей документации по проекту «Вентиляция медеплавильного цеха ЗАО «Мостал-Инвест», г. Подольск.
- Выполнение проектной документации по технологическому и инженерному разделам цеха рафинирования меди по объекту ЗАО«Мостал-Инвест», г. Новомосковск.
- Выполнение рабочего проектирования узла перечистки хвостов и переработки шламов и ТЭО расширения Каральвеемской ЗИФ (УК «Золотые Проекты»).
- Выполнение технического аудита оборудования на базе валково-зубчатой дробилки для предприятия АК “АЛРОСА” в г. Мирный, Саха (Якутия)
- Предпроектная и Рабочая документация объекта «ОАО «Павловскгранит», Дробильно-сортировочный завод. Корпус сортировки, промывки и классификации

Реализованные объекты

(проектирование промышленных объектов):

- Рабочий проект технического перевооружения ОПУ рудника «Кекура» (ООО «Руссдрагмет»).
- Выполнение документации по месторождению «Ветренское» (специалисты компании)
- Выполнение проектной и рабочей документации реконструкции Каральвеемской ЗИФ (УК «Золотые Проекты»). Положительное заключение по ПД получено.
- Выполнение Технико-экономического обоснования по увеличению производительности Каральвеемской ЗИФ (УК «Золотые Проекты»)
- Выполнение проектной и рабочей документации строительства «Эколого-аналитического центра» («Стюарт Геокемикл энд Эссей»).
- ООО «Новая Рудная Компания»: «Технический анализ технологических исследований и сопровождение научно-исследовательских работ по разработке технологии для месторождения «Петух»
- ООО «Золоторудная Компания»: «Технический анализ технологических исследований и сопровождение научно-исследовательских работ по разработке технологии для месторождения «Морозкинское»»
- АО «Русская Платина»: Экспертное заключение на реализацию проекта обогатительного комплекса черногорского ГОКа
- ООО «Лукойл-Экоэнерго»: «Разработка проектной и рабочей документации по модернизации электротехнического оборудования в рамках реализации инвестиционного проекта «Модернизация Малой КпГЭС с внедрением АСУ ТП и MES»»

Реализованные объекты
(проектирование гражданских объектов):

- Разработка проектной документации по всем инженерным разделам объекта: «Аэропорт «Домодедово» Терминал 2 (Т2) с прохождением экспертизы в ГГЭ (специалисты компании).
- Разработка проектной документации по всем инженерным разделам на объекте: «Учебный корпус к ГБОУ СОШ № 1293 (бывшая школа 81) по адресу: г. Москва, район Кунцево, ул. Оршанская, вл. 10, корп. 1, корп. 2». Положительное заключение по ПД получено.
- Разработка рабочей документации разделов «ОВиК» и «ВК» «Многофункционального комплекса», г. Коломна (специалисты компании).
- Разработка рабочей документации разделов «ОВиК» и «ВК» объекта «Торгово-развлекательный комплекс», г. Иваново.
- Разработка рабочей документации разделов «ОВиК» объекта «Мечеть на Поклонной горе», Москва.
- Разработка проектной документации разделов «ОВиК» и «ВК» объекта «Спортивно-развлекательный (многофункциональный) комплекс», г. Обнинск.
- Разработка рабочей и исполнительной документации разделов «ОВиК», «ВК», «ДУ» автосалона «Iveco, Isuzu, ГАЗ» Major Truck Center (Московская обл.).

Реализованные объекты

(проектирование гражданских объектов):

- Разработка рабочей и исполнительной документации разделов «ОВиК», «ВК» автосалонов «Тойота Центр Сити» и «Лексус Сити», г. Москва.
- Разработка рабочей документации в части разделов «ОВиК, ВК, ДУ, АОВ» строительства второй очереди административно-складского корпуса «Логопарк Мэйджор»
- Проектирование инженерных систем в автосалоне KIA
- Крестьянско-фермерское хозяйство по адресу: Московская обл., Волоколамский р-н, с/п Осташевское, вблизи деревни Шульгино:
    - Разработка документации для систем холодоснабжения молочного, пивного, мясного цехов
    - Монтаж, пуско-наладка систем холодоснабжения молочного, пивного, мясного цехов
    - Поставка оборудования для инженерных систем молочного, пивного, мясного цехов

EURO ENGINEERING

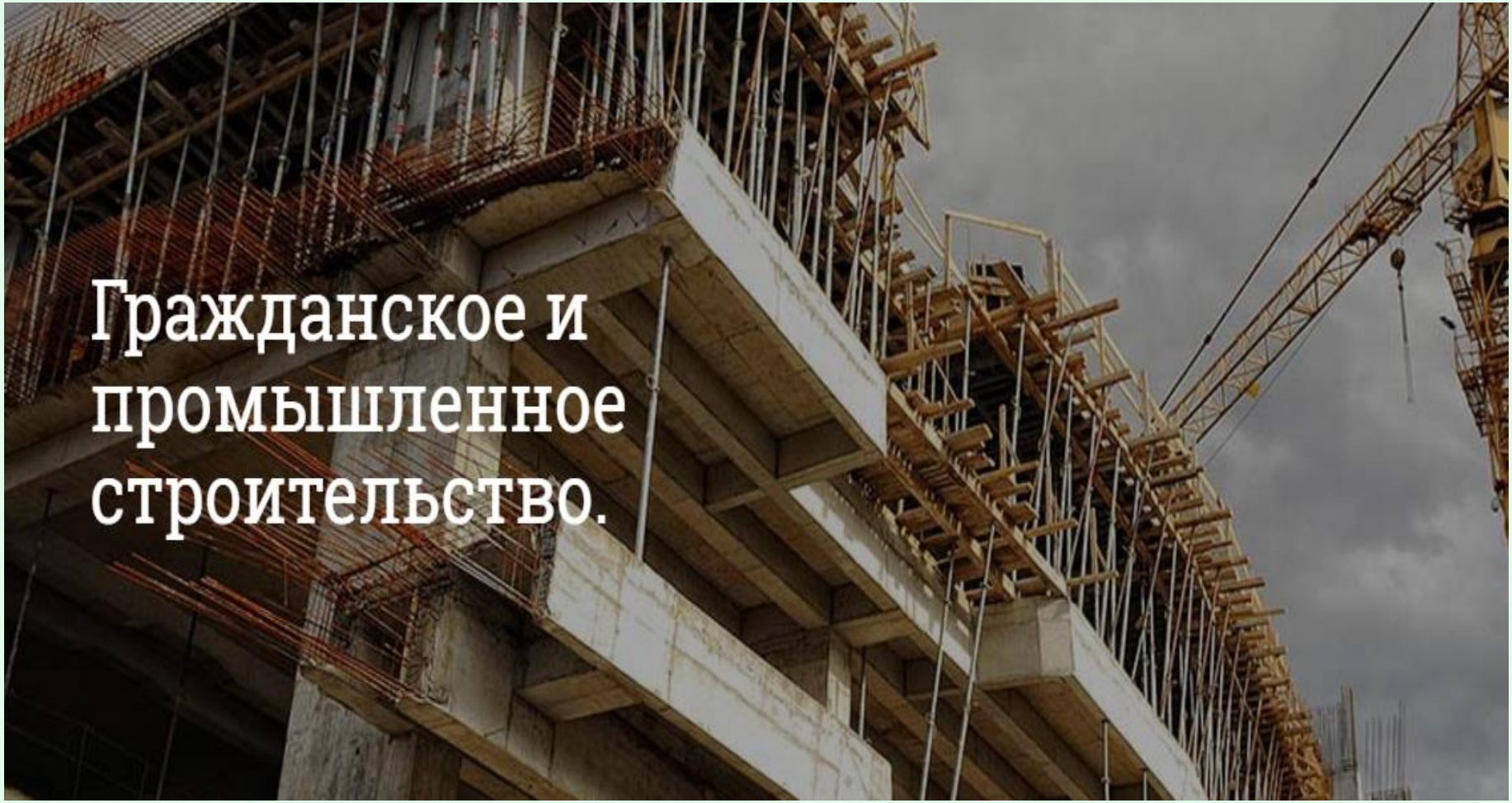

Реализованные объекты
(строительство гражданских объектов):

Строительно-монтажные работы с поставкой инженерного оборудования для внутренних систем отопления, вентиляции, теплоснабжения, водопровода и канализации, кондиционирования автосалона «Iveco, ISUZU, ГАЗ» Major Truck Center общей площадью 800м² (Московская обл.).

Реализованные объекты
(строительство гражданских объектов):

Строительно-монтажные работы с поставкой инженерного оборудования для внутренних систем отопления, вентиляции, теплоснабжения, водопровода и канализации, кондиционирования, дымоудаления автосалона «Лексус Сити» общей площадью 4 500 м² (г. Москва), с ремонтными зонами.

Реализованные объекты
(строительство гражданских объектов):

Строительно-монтажные работы с поставкой инженерного оборудования для внутренних систем отопления, вентиляции, теплоснабжения, водопровода и канализации, кондиционирования, дымоудаления автосалона «Тойота Центр Сити» общей площадью общей площадью 5 150 м² (г. Москва).

Реализованные объекты
(строительство гражданских объектов):

Строительно-монтажные работы с поставкой инженерного оборудования для внутренних систем отопления, вентиляции, теплоснабжения, водопровода и канализации, кондиционирования, дымоудаления автосалона «KIA» общей площадью общей площадью 1 500 м² (г. Москва).

Реализованные объекты
(строительство гражданских объектов):

Строительно-монтажные работы с поставкой инженерного оборудования для внутренних систем отопления, вентиляции, теплоснабжения, водопровода и канализации, кондиционирования, дымоудаления здания для осуществления медицинской деятельности по адресу: г. Москва, ул.Б.Серпуховская, д.16/15. (Поликлиника А101)

Реализованные объекты

(строительство промышленных объектов):

Строительно-монтажные работы «под ключ» с внутренней отделкой помещений и с поставкой оборудования для временного здания эколого-аналитического центра по адресу: поселение Первомайское, близ деревни Жуковская, г. Москва).

Реализованные объекты
(строительство промышленных объектов):

Строительно-монтажные работы с поставкой инженерного оборудования для внутренних систем отопления, вентиляции, теплоснабжения и кондиционирования склада для хранения медицинских товаров и лекарств по адресу: г. Москва, поселение Сосенское:

- Разработка проектной документации на инженерные системы;
- Монтажные работы по установке оборудования приточно-вытяжной системы;
- Монтаж систем теплоснабжения (установка оборудования, монтаж системы трубопроводов, ИТП);
- Монтаж системы ливневой канализации;
- Монтаж системы вентиляции (установка оборудования, монтаж воздухопроводов);
- Воздушно-тепловые завесы (монтаж оборудования, системы трубопроводов);
- Монтаж системы дымоудаления.

Реализованные объекты
(строительство промышленных объектов):

- Крестьянско-фермерское хозяйство по адресу: Московская обл., Волоколамский р-н, с/п Осташевское, вблизи деревни Шульгино (Ферма М2):
  - Монтаж, пуско-наладка систем холодоснабжения молочного, пивного, мясного цехов
  - Поставка оборудования для инженерных систем молочного, пивного, мясного цехов

Наши партнёры:

ASPEX™

Машиностроительная компания

www.aspex.ru

EURO ENGINEERING

НИМАЛ ГРУППА

www.nimal.ru

ГК “НИМАЛ”

KORF LUFTUNGSSYSTEME

www.po-korf.ru

КОРФ

ГК “VTS”

www.vtsgroup.ru

Контакты:

ООО «Евро Инжиниринг»

г. Москва, 1-й Дербеневский пер., д.5, оф. 101.

Тел.: +7 (495) 764 48 87

info@ee-russia.com

www.ee-russia.com